Разрез 1-1

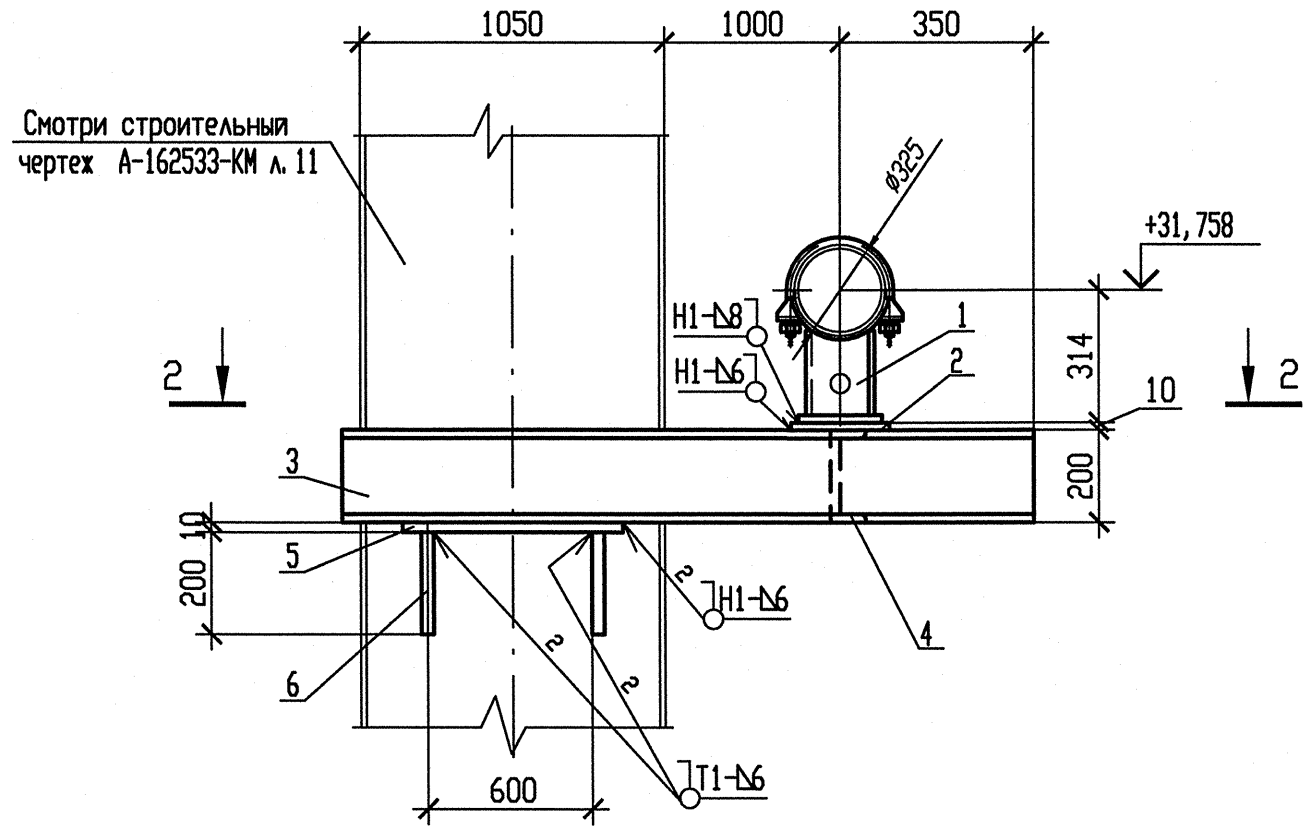

Разрез 2-2

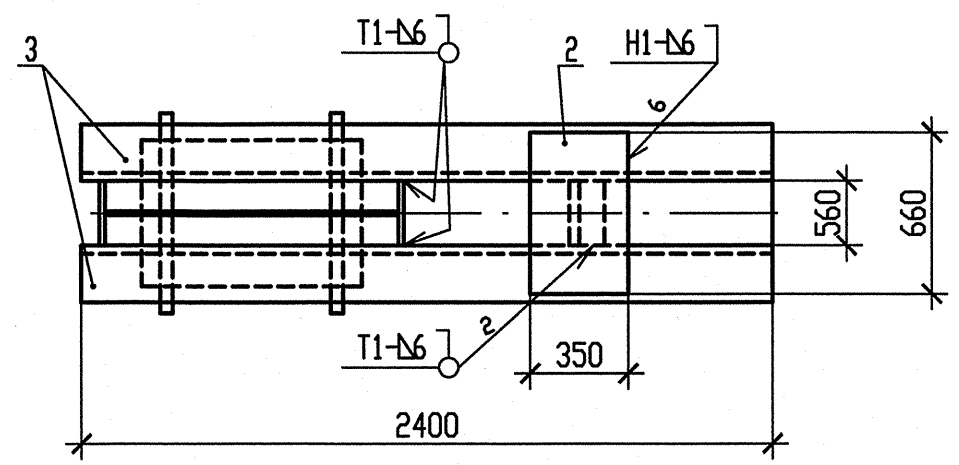

Схема расположения опоры

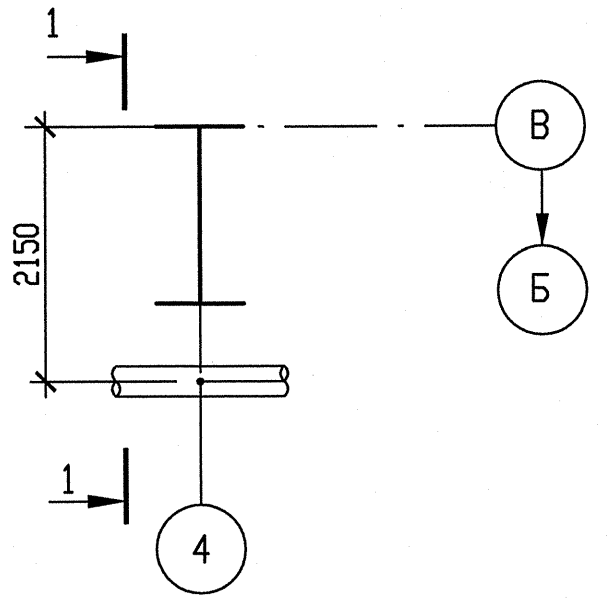

Спецификация деталей

Поз.	Обозначение	Наименование	Кол.	Материал	Масса, кг ед.	Масса, кг общ.	Приме-чание
1	150СТ108.275.26-80	Опора	1	Сборный	64,1828	64,1828	
2	ГОСТ 19903-74	Лист Б-ПН-10 660х350	1	Ст3пс5-сб ГОСТ 14637-89	18,1335	18,1335	
3	ГОСТ 8240-97	Швеллер 20У l=2400	2	Ст3сп5-сб ГОСТ 535-2005	44,16	88,32	
4	ГОСТ 8240-97	Швеллер 20У l=560	1	Ст3сп5-сб ГОСТ 535-2005	10,304	10,304	
5	ГОСТ 19903-74	Лист Б-ПН-10 1000х380	2	Ст3пс5-сб ГОСТ 14637-89	29,83	59,66	
6	ГОСТ 19903-74	Лист Б-ПН-10 200х390	4	Ст3пс5-сб ГОСТ 14637-89	6,123	24,492	
	ГОСТ 9467-75	Электроды		УОНИИ 13/45		-	
				Итого:		265,0923	

1 Привязку опоры смотри чертеж R3.RN21.3010.012.01.00.001.
2 Сварку производить по ГОСТ 5264-80.
3 Отметка трубопровода подлежит уточнению в соответствии с уклоном трубопровода.
4 P_1 – нагрузка, равная весу трубы с водой и изоляцией.
5 Изготовить один комплект.

Таблица усилий и моментов на неподвижную опору

Опора	Рабочее состояние						Холодное состояние						Сейсмические воздействия					
	Усилия, кН			Моменты, кН.м			Усилия, кН			Моменты, кН.м			Усилия, кН			Моменты, кН.м		
	Px_1	Px_2	Px_3	Mx_1	Mx_2	Mx_3	Px_1	Px_2	Px_3	Mx_1	Mx_2	Mx_3	Px_1	Px_2	Px_3	Mx_1	Mx_2	Mx_3
3RN23Y03	0,821	-5,825	-25,892	26,207	-6,177	9,578	-0,98	5,984	-11,761	36,251	4,8	9,055	4,327	5,548	5,445	16,135	4,729	13,997

АРХИВНЫЙ ЭКЗЕМПЛЯР

Изм	N уч.	Лист	N докум	Подп.	Дата
1	-	Зам.	538-12	-	-
Инженер 3к.		Терентьева			22.09
Пров. инж. 3к.		Огнева			22.09
Пров. вед. инж.		Пантюшина			22.09
И. о. нач. гр.		Филатов			22.09
Н. контр.		Краснояров			22.09

Инв. N подл. R3.00262.1.0.12
Лист 86

R3.RN21.3012.012.01.00.035

Ростовская АЭС Блок 3

Главный корпус
Машинное отделение (ДО, ЭЗТУ)
Конденсатопроводы из ПВД-6 в деаэратор

Стадия	Лист	Листов
Р	1	1

Опора неподвижная
3RN23Y03

ОАО "НИАЭП" 2012

Инв. N подл. | Подп. и дата | Взам. инв. N

Формат А4х3